## Validez

El presente manual de instrucciones es válido para todos los interruptores STP-TW…AS1. Junto con el documento *Información de seguridad y mantenimiento* y, dado el caso, la ficha de datos disponibles, constituye la información completa del aparato para el usuario.

**AVISO**

Asegúrese de utilizar el manual de instrucciones adecuado para su versión de producto. En caso de preguntas, póngase en contacto con nuestro servicio de asistencia.

## Documentos complementarios

La documentación completa de este dispositivo está compuesta por los siguientes documentos:

| Título del documento (número de documento) | Contenido | |
|---|---|---|
| Información de seguridad (2525460) | Información de seguridad básica | |
| Manual de instrucciones (2102352) | (Este documento) | www |
| Declaración de conformidad | Declaración de conformidad | www |
| Dado el caso, documentación adicional del manual de instrucciones | Dado el caso, consulte la documentación adicional correspondiente del manual de instrucciones o las fichas de datos. | www |

**¡Importante!**

Lea siempre todos los documentos para obtener información completa sobre la instalación, la puesta en marcha y el manejo seguros del dispositivo. Los documentos se pueden descargar en www.euchner.com. Al realizar la búsqueda, indique el número de documento o el número de pedido del producto.

## Utilización correcta

Los interruptores de seguridad de la serie STP-TW…AS1 se utilizan como esclavo en el bus de seguridad AS-Interface Safety at Work y funcionan como dispositivos de enclavamiento con bloqueo (tipo 2). El actuador cuenta con un nivel de codificación bajo. En combinación con un resguardo móvil y el sistema de mando de la máquina, este componente de seguridad evita que pueda abrirse el resguardo mientras la máquina esté ejecutando movimientos peligrosos.

Esto significa que:

- las órdenes de arranque que provoquen un funcionamiento peligroso de la máquina solo podrán ser efectivas si el resguardo está cerrado y bloqueado;
- el bloqueo solo podrá desbloquearse si la máquina ya no funciona de manera peligrosa;
- el cierre y el bloqueo del resguardo no pueden provocar un funcionamiento peligroso de la máquina por sí mismos, sino que para ello debe producirse una orden de arranque independiente. Para conocer las excepciones a estas reglas, consulte EN ISO 12100 o las normas C relevantes.

Los dispositivos de esta serie también resultan adecuados para la protección de procesos.

Antes de utilizar el dispositivo, es preciso realizar una evaluación de riesgos en la máquina, por ejemplo, conforme a las siguientes normas:

- EN ISO 13849-1
- EN ISO 12100
- IEC 62061

La utilización correcta incluye el cumplimiento de los requisitos pertinentes de montaje y funcionamiento, especialmente conforme a las siguientes normas:

- EN ISO 13849-1
- EN ISO 14119
- EN 60204-1

**¡Importante!**

- El usuario es el único responsable de la integración correcta del dispositivo en un sistema global seguro. Para ello, el sistema completo debe validarse, por ejemplo, conforme a la norma EN ISO 13849-1.
- Si para determinar el nivel de prestaciones (PL) se utiliza el procedimiento simplificado según EN ISO 13849-1:2023, apartado 6.2.3, es posible que el PL se reduzca si se conectan en serie varios dispositivos.
- En determinadas circunstancias es posible conectar en serie contactos seguros hasta un nivel de prestaciones PL d. Para más información al respecto, consulte ISO TR 24119.
- Si el producto va acompañado de una ficha de datos, tendrá prioridad la información contenida en dicha hoja en caso de divergencias respecto al manual de instrucciones.

## Indicaciones de seguridad

**⚠ ADVERTENCIA**

Peligro de muerte por montaje o alteración (manipulación) inadecuados. Los componentes de seguridad garantizan la protección del personal.

- Los componentes de seguridad no deben puentearse, desconectarse, retirarse ni inutilizarse de ninguna otra manera. A este respecto, tenga en cuenta sobre todo las medidas para reducir las posibilidades de puenteo que recoge el apartado 7 de la norma EN ISO 14119:2013.
- El proceso de activación debe iniciarse siempre a través del actuador especialmente previsto para ello.
- Asegúrese de que no se produce alteración alguna mediante actuadores de repuesto. Para ello, limite el acceso a los actuadores y, por ejemplo, a las llaves de desbloqueo.
- Un sistema de seguridad completo se compone por lo general de varios avisadores, sensores, unidades de evaluación y conceptos para desconexiones seguras. El responsable del total funcionamiento correcto y seguro de una máquina o instalación es el fabricante de la misma.
- Deben respetarse todas las indicaciones de seguridad y directrices del manual de instrucciones del monitor de seguridad AS-Interface.
- El montaje, la conexión eléctrica y la puesta en marcha solo deben ser realizados por personal especializado autorizado y con conocimientos específicos sobre el manejo de componentes de seguridad.

**⚠ ATENCIÓN**

Peligro debido a la alta temperatura de la carcasa cuando la temperatura ambiental supera los 40 °C.

- Proteja el interruptor para impedir que entre en contacto con personas o material inflamable.

## Función

Los interruptores de seguridad de la serie STP-TW…AS1 *(Twin)* poseen dos cabezales de actuación. Permiten cerrar o bloquear simultáneamente dos resguardos móviles.

Para activar el bloqueo deben introducirse ambos actuadores.

En la cabeza del interruptor hay un disco de conmutación giratorio que es bloqueado/liberado por el perno de bloqueo.

Al introducir o extraer los actuadores y al activar o desactivar el bloqueo, el perno de bloqueo se mueve. Durante este proceso se accionan los contactos de conmutación.

Cuando el disco de conmutación está bloqueado (bloqueo activo), los actuadores no pueden sacarse de la cabeza del interruptor. Debido a su diseño, el bloqueo solo puede activarse si el resguardo está cerrado (protección contra el cierre involuntario).

El control de la posición del resguardo y el control del bloqueo se efectúan por medio de dos elementos interruptores separados (contacto de control de la puerta SK y contacto de control del solenoide ÜK).

En caso de resguardo cerrado y bloqueo efectivo, cada STP-TW…AS1 envía mediante el bus AS-Interface una secuencia de código de seguridad única y específica del interruptor con 8 x 4 bits. Esta secuencia es evaluada por un monitor de seguridad AS-Interface. El contacto de apertura positiva SK para la apertura de la puerta se representa mediante los bits de entrada D0 y D1 de AS-Interface; el contacto de control del solenoide ÜK, con los bits de entrada D2 y D3 de AS-Interface.

El interruptor de seguridad debe configurarse adecuadamente en el monitor de seguridad AS-Interface (véase el manual de instrucciones del monitor de seguridad AS-Interface y la tabla de estados).

El interruptor de seguridad está construido de forma que pueden utilizarse exclusiones de errores para errores internos según EN ISO 138492:2013, tabla A4.

## Modelo STP-TW3…AS1

Bloqueo accionado mediante fuerza de resorte y desbloqueado mediante energía (conexión).

**¡Importante!**

Para la protección de personas frente a movimientos residuales peligrosos, también es posible conmutar el cable AS-Interface negro (energía auxiliar) que conduce a la caja de distribución AS-Interface al que está conectado el interruptor mediante un controlador automático de parada o la demora de conexión segura de un monitor de seguridad AS-Interface de dos canales (p. ej., bloqueo de puerta a través de la temporización).

- Para activar el bloqueo: cierre el resguardo, corte la tensión en el solenoide y/o borre el bit de salida D0 de AS-Interface.
- Para desbloquear el bloqueo: genere tensión en el solenoide y establezca el bit de salida D0 de AS-Interface.

El bloqueo accionado por fuerza de resorte funciona según el principio de bloqueo sin tensión. Al interrumpirse la tensión en el solenoide, el bloqueo permanece activo y el resguardo no puede abrirse inmediatamente.

Si el resguardo se abre al interrumpirse la alimentación de tensión y luego se cierra, el bloqueo se activa. Esto puede provocar que las personas queden atrapadas accidentalmente.

## Modelo STP-TW4…AS1

Bloqueo accionado por energía (conexión) y desbloqueado por fuerza de resorte.

**¡Importante!**

- Los bloqueos según el principio de bloqueo con tensión no están concebidos para la protección de personas.
- El uso como bloqueo para la protección de personas solo es posible en casos excepcionales tras una evaluación exhaustiva de los riesgos de accidente (véase EN ISO 14119:2013, apartado 5.7.1).

- Para activar el bloqueo: genere tensión en el solenoide y establezca el bit de salida D0 de AS-Interface.
- Para desbloquear el bloqueo: corte la tensión en el solenoide o borre el bit de salida D0 de AS-Interface.

El bloqueo accionado por fuerza de solenoide funciona según el principio de bloqueo con tensión. Al interrumpirse la tensión en el solenoide, el bloqueo queda desbloqueado y el resguardo puede abrirse inmediatamente.

## Estados de conmutación

Los estados de conmutación detallados y las secuencias de código de los interruptores se muestran en la tabla de estados.

## Selección del actuador

**AVISO**

- Daños en el dispositivo si se utiliza un actuador inadecuado. Asegúrese de elegir el actuador adecuado (consulte la tabla de la Fig. 2).
- Tenga también en cuenta el radio de puerta y las posibilidades de fijación (consulte la Fig. 3).

Existen las siguientes variantes:

- actuador S para interruptores de seguridad sin embudo de entrada.

## Desbloqueo manual

En ciertas situaciones es necesario desbloquear el bloqueo de forma manual (por ejemplo, en caso de fallos o emergencias). Tras el desbloqueo debe realizarse una comprobación de funcionamiento.

Para más información, consulte la norma EN ISO 14119:2013, apartado 5.7.5.1. El dispositivo puede incluir las siguientes funciones de desbloqueo:

## Desbloqueo auxiliar

En caso de avería, el bloqueo puede desbloquearse con el dispositivo de desbloqueo auxiliar, independientemente del estado del solenoide.

Si el desbloqueo auxiliar está activado, se envía media secuencia.

**Accionamiento del desbloqueo auxiliar**

1. Suelte el tornillo de protección.
2. Gire el dispositivo de desbloqueo auxiliar con un destornillador en la dirección señalada por la flecha hasta 🔓.

➡ El bloqueo queda desbloqueado.

**¡Importante!**

- Durante el desbloqueo manual, el actuador no debe estar bajo tensión.
- Para asegurarlo frente a una manipulación, el dispositivo de desbloqueo auxiliar debe sellarse (p. ej., utilizando laca de sellado) antes de la puesta en marcha del interruptor.
- El tornillo de protección debe volver a enroscarse y sellarse (por ejemplo, utilizando laca de sellado) después del montaje y cada vez que se utilice el dispositivo de desbloqueo auxiliar. Par de apriete: 0,5 Nm.

## Desbloqueo auxiliar con llave triangular

El funcionamiento es el mismo que en el desbloqueo auxiliar.

**¡Importante!**

- Durante el desbloqueo manual, el actuador no debe estar bajo tensión.

## Desbloqueo auxiliar con llave e indicador de estado

El funcionamiento es el mismo que en el desbloqueo auxiliar.

**¡Importante!**

- Durante el desbloqueo manual, el actuador no debe estar bajo tensión.

La posición del bloqueo se muestra en la ventana.

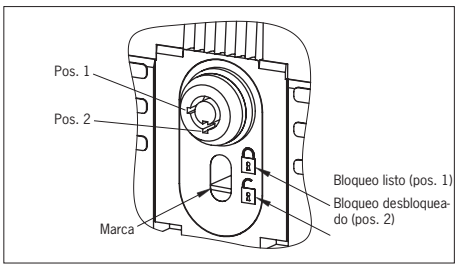


*Fig. 1: Dispositivo de desbloqueo auxiliar con llave e indicación*

## Desbloqueo de emergencia

Permite abrir un resguardo bloqueado sin medios auxiliares desde fuera de la zona de peligro.

**¡Importante!**

- El desbloqueo de emergencia debe poder accionarse manualmente y sin medios auxiliares desde el exterior de la zona protegida.
- El desbloqueo de emergencia debe tener un cartel que indique que solo puede accionarse en caso de emergencia.
- Durante el desbloqueo manual, el actuador no debe estar bajo tensión.
- La función de desbloqueo cumple todos los demás requisitos de la norma EN ISO 14119.
- El desbloqueo de emergencia cumple los requisitos de la categoría B según EN ISO 13849-1.

Si el desbloqueo de emergencia está activado, se envía media secuencia.

## Desbloqueo por cable Bowden

Desbloqueo mediante cable de tracción. Según el tipo de instalación, el desbloqueo por cable Bowden puede utilizarse como desbloqueo de emergencia o como desbloqueo antipánico.

**¡Importante!**

- El desbloqueo por cable Bowden cumple los requisitos de la categoría B según EN ISO 13849-1.
- El correcto funcionamiento depende del tendido del cable de tracción y de la colocación del acceso, y esto es responsabilidad del constructor de la instalación.
- Durante el desbloqueo manual, el actuador no debe estar bajo tensión.

## Montaje

**AVISO**

Daños en el dispositivo por montaje incorrecto y condiciones ambientales inadecuadas.

- El interruptor de seguridad y el actuador no deben utilizarse como tope.
- Consulte los apartados 5.2 y 5.3 de la norma EN ISO 14119:2013 para la fijación del interruptor de seguridad y el actuador.
- Consulte el apartado 7 de la norma EN ISO 14119:2013 para reducir las posibilidades de puenteo de los dispositivos de enclavamiento.
- Proteja la cabeza del interruptor contra daños y contra la entrada de cuerpos extraños, como virutas, arena, abrasivos, etc.
- El grado de protección IP indicado solo es aplicable si los tornillos de las carcasas, las entradas de cable y los conectores están correctamente apretados. Tenga en cuenta los pares de apriete.
- El tornillo de protección del dispositivo de desbloqueo auxiliar debe sellarse antes de la puesta en marcha (p. ej., utilizando laca de sellado).

## Cambio de la dirección de accionamiento

**AVISO**

No es posible cambiar la cabeza completa.

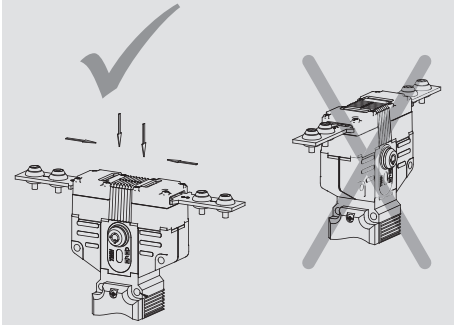

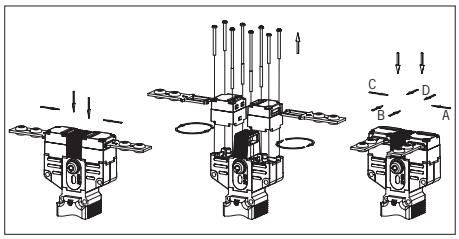


*Fig. 2: Cambio de la dirección de accionamiento*

1. Afloje los tornillos del cabezal actuador.
2. Ajuste la dirección deseada.
3. Apriete los tornillos 0,8 Nm.
4. Cierre la ranura de accionamiento no utilizada con la tapa para ranuras suministrada.

## Conexión eléctrica

El interruptor de seguridad se conecta al sistema de bus con un cable de 4 polos con conector M12 por medio de una caja de distribución AS-Interface con cable AS-Interface amarillo y negro.

1 AS-Interface +
2 Tensión auxiliar 0 V
3 AS-Interface -
4 Tensión auxiliar 24 V

Vista del conector del interruptor de seguridad

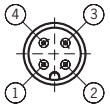


*Fig. 3: Asignación de contactos conector M12*

**Para dispositivos con conector:**

- Compruebe la estanqueidad del conector.

## Puesta en marcha

**Ajuste de la dirección AS-Interface**

La dirección puede ajustarse antes o después del montaje.

La dirección AS-Interface del interruptor de seguridad se ajusta con una unidad de programación para AS-Interface. Son válidas las direcciones 1 a 31.

Para ello, la unidad de programación se debe conectar con un cable de programación al conector M12 del interruptor de seguridad.

En el momento del suministro, la dirección es 0 (durante el funcionamiento, se ilumina el LED *Fault* de AS-Interface).

**Configuración en el monitor de seguridad AS-Interface**

(Véase el manual de instrucciones del monitor de seguridad AS-Interface y la tabla de estados)

El interruptor de seguridad se configura en el monitor de seguridad AS-Interface con la dirección AS-Interface ajustada según se muestra a continuación:

- Dependiente de dos canales
- Tiempo de sincronización = infinito ∞

En este modo de funcionamiento, tras desbloquear-

se el bloqueo, antes de cada nuevo arranque es necesario abrir el resguardo.

- Independiente de dos canales

  El bloqueo se abre o cierra accionando la salida D0. Si el bloqueo se abre, el circuito de seguridad se desactiva. La puerta no debe abrirse. La seguridad vuelve a darse cuando se cierra el bloqueo.

En esta configuración no se prueba la viabilidad de los dos canales ni el contacto de puerta. Para realizar la comprobación, deben tomarse medidas adicionales fuera del monitor.

- Dependiente de dos canales según condiciones
- Independiente: In-1

  El bloqueo se abre o cierra accionando la salida D0. Si el bloqueo se abre, el circuito de seguridad se desactiva. La puerta no debe abrirse. La seguridad vuelve a darse cuando se cierra el bloqueo.

Se comprueba el mal funcionamiento del interruptor.

Si, en un interruptor de seguridad con bloqueo accionado por la fuerza mecánica **STP-TW3..AS1**, el solenoide de bloqueo se conecta (desbloquea) en el modo *Bloqueo de puerta a través de la temporización* por medio del segundo contacto de un monitor de seguridad de dos canales y un PLC, debe tenerse en cuenta lo siguiente:

- No es posible desconectar el solenoide de bloqueo por medio del monitor únicamente.

  Por eso, el sistema de control (PLC) debe desconectar el solenoide en la posición de bloqueo mediante la salida D0 = 0 de AS-Interface para restablecer las condiciones de conexión del primer circuito habilitación.
- Para que el solenoide de bloqueo pueda desbloquearse mediante la segunda salida de seguridad del monitor, debe conectarse la salida AS-Interface con D0 = 1.

### Señales de estado (no relevantes para la seguridad)

El estado de los bits de entrada de AS-Interface D0 y D1 para el control de la puerta y los bits AS-Interface D2 y D3 para el control del solenoide también puede consultarse mediante el sistema de control (PLC) (véase el manual de instrucciones del monitor de seguridad AS-Interface).

### Indicadores LED

El estado de bus AS-Interface se muestra mediante dos LED (Power, Fault).

Es posible conectar otros dos LED mediante el bus AS-Interface, p. ej., para visualizar las señales de estado (véanse las señales de estado y los datos técnicos).

## Comprobación de funcionamiento

**⚠ ADVERTENCIA**

Lesiones mortales por fallos durante la comprobación del funcionamiento.

- Antes de comprobar el funcionamiento, asegúrese de que no haya personas en la zona de peligro.
- Tenga en cuenta la normativa vigente en materia de prevención de accidentes.

Tras la instalación y tras cada error, compruebe el buen funcionamiento del dispositivo.

Proceda de la siguiente manera:

### Comprobación mecánica del funcionamiento

El actuador debe poder introducirse con facilidad en el cabezal actuador. Para realizar la comprobación, cierre varias veces el resguardo. También debe comprobarse el funcionamiento de los dispositivos de desbloqueo manuales (salvo el desbloqueo auxiliar).

### Comprobación eléctrica del funcionamiento

1. Conecte la tensión de servicio.
2. Cierre todos los resguardos y active el bloqueo.
   - ➡ La máquina no debe ponerse en marcha automáticamente.
   - ➡ El resguardo no debe poder abrirse.
3. Ponga en marcha la máquina.
   - ➡ El bloqueo no debe poder desbloquearse mientras la máquina ejecute un funcionamiento peligroso.
4. Detenga el funcionamiento de la máquina y desbloquee el bloqueo.
   - ➡ El resguardo debe permanecer bloqueado hasta que ya no haya riesgo de sufrir lesiones (por ejemplo, por movimientos de inercia).
   - ➡ La máquina no debe poder ponerse en marcha mientras el bloqueo esté desbloqueado.

Repita los pasos 2-4 para cada resguardo.

## Controles y mantenimiento

**⚠ ADVERTENCIA**

Peligro de lesiones graves por pérdida de la función de seguridad.

- En caso de daños o de desgaste, el interruptor debe sustituirse entero junto con el actuador. No está permitido el cambio de piezas sueltas o de módulos.
- Compruebe el buen funcionamiento del dispositivo a intervalos regulares y tras cada error. Para conocer los intervalos posibles, consulte la norma EN ISO 14119:2013, apartado 8.2.

Para asegurar un funcionamiento correcto y duradero es preciso realizar las siguientes comprobaciones:

- funcionamiento correcto de la función de conmutación;
- fijación segura de todos los componentes;
- daños, suciedad, depósitos y desgaste;
- estanqueidad de la entrada de cable;
- conexiones eléctricas o conectores sueltos.

**Información**: el año de fabricación figura en la esquina inferior derecha de la placa de características.

## Responsabilidad y garantía

Se declinará toda responsabilidad y quedará anulada la garantía si no se respetan las condiciones de utilización correctas o si no se tienen en cuenta las indicaciones de seguridad, así como en caso de no realizar los trabajos de mantenimiento de la forma especificada.

## Información sobre c UL us

- Para que la utilización cumpla con los requisitos c UL us, debe emplearse una alimentación de tensión según UL1310 que tenga la característica *for use in Class 2 circuits*.

  De forma alternativa se puede utilizar una alimentación con tensión o corriente limitada, siempre que se cumplan los siguientes requisitos:

  La fuente de alimentación está aislada galvánicamente en combinación con un fusible según UL248. Según los requisitos c UL us, el fusible debe estar diseñado para máx. 3 A e integrado en el circuito con una tensión máxima secundaria de 33,3 V CC. Dado el caso, use unos valores de conexión más bajos para su dispositivo (véanse los datos técnicos).
- Para que la utilización cumpla con los requisitos[1] c UL us, debe usarse un cable de conexión que aparezca en las listas del UL-Category-Code CYJV/7.

1) Observación sobre el ámbito de vigencia de la homologación UL: los aparatos han sido comprobados conforme a los requisitos de UL508 y CSA/C22.2 n.º 14 (protección contra descargas eléctricas e incendios).

## Declaración de conformidad

La declaración de conformidad UE se puede consultar en www.euchner.com. Para ello, al realizar la búsqueda, introduzca el número de pedido de su dispositivo. El documento está disponible en el apartado *Descargas*.

## Asistencia

En caso de requerir asistencia técnica, póngase en contacto con:

EUCHNER GmbH + Co. KG
Kohlhammerstraße 16
70771 Leinfelden-Echterdingen

**Teléfono de asistencia**:
+49 711 7597-500

**Correo electrónico**:
support@euchner.de

**Página web**:
www.euchner.com

## Datos técnicos

| Parámetro | Valor | |
|---|---|---|
| Material de la carcasa | Termoplástico reforzado con fibra de vidrio | |
| Grado de protección | IP67, conector hembra insertado | |
| Vida de servicio mecánica | $1 \times 10^6$ maniobras | |
| Temperatura ambiental | -20 … +55 °C | |
| Grado de contaminación (externa, según EN 60947-1) | 3 (industria) | |
| Posición de montaje | Cualquiera | |
| Velocidad de ataque máx. | 20 m/min | |
| Fuerza de extracción (no bloqueada) | 30 N | |
| Fuerza de retención | 20 N | |
| Fuerza máx. de actuación | 35 N | |
| Frecuencia de accionamiento | 1200/h | |
| Principio de activación SK, ÜK | Contacto de apertura positiva, contacto de conmutación de acción lenta | |
| Material de contacto | Aleación de plata dorada | |
| Tipo de conexión | Conector M12, 4 polos | |
| Peso | Aprox. 0,6 kg | |
| Fuerza de bloqueo | $F_{máx}$ | $F_{Zh}$ |
| ACTUADOR S-G…, ACTUADOR RADIAL S-… | 2500 N | 2000 N |
| ACTUADOR S-WQ-… | 2000 N | 1500 N |
| ACTUADOR S-W-… | 1500 N | 1100 N |
| ACTUADOR S-WT-…, ACTUADOR S-WQT-… | 1000 N | 700 N |
| **Solenoide de bloqueo** | | |
| Tensión de servicio del solenoide | CC 24 V +10 %/-15 % 8 W | |
| (tensión auxiliar en cable AS-Interface negro) | Fuente aliment. con separación segura (IEC 60742, PELV) | |
| Corriente de servicio del imán | 300 mA | |
| Tiempo de conexión (TC) | 100% | |
| Tipo de conexión | Conector M12 | |
| **Datos AS-Interface** según especificación AS-Interface 2.1 | Código EA: 7<br>Código ID: B | |
| Tensión de servicio AS-Interface | CC 22,5 … 31,6 V | |
| Consumo de corriente total máx. | 45 mA | |
| Direcciones AS-Interface válidas | 1 - 31 | |
| **Entradas AS-Interface** | Según AS-Interface Safety at Work | |
| Contacto de control de la puerta SK | D0, D1 | |
| Contacto de control del solenoide ÜK | D2, D3 | |
| **Salidas AS-Interface** | | |
| D0 | Solenoide de bloqueo, 1 = solenoide energizado | |
| D1 | LED rojo, 1 = LED conectado | |
| D2 | LED verde, 1 = LED conectado | |
| LED Power AS-Interface | Verde, AS-Interface con tensión | |
| LED Fault AS-Interface | Rojo, fase Offline o dirección 0“ | |
| **Parámetros según EN ISO 13849-1** | | |
| **Supervisión del bloqueo y de la posición del resguardo** | | |
| $B_{10D}$ a CC-13 100 mA/24 V | $5 \times 10^6$ | |

## Tabla de estados

| Programación | Estado | D0, D1 | D2, D3 | Diagnóstico de monitorización |
|---|---|---|---|---|
| **Dependiente de 2 canales según condiciones** | Resguardo cerrado y bloqueado | Secuencia de código | | Verde |
| | Resguardo cerrado y no bloqueado | Media secuencia | 00 | Amarillo intermitente |
| | Estado no válido (resguardo abierto, bloqueo activo) | 00 | Media secuencia | Rojo intermitente (monitorización del estado no válido) |
| | Resguardo abierto | 00 | 00 | Rojo |
| | Dirección 0 o comunicación perturbada | – | | Gris |
| | | | | |
| **Independiente de 2 canales** | Resguardo cerrado y bloqueado | Secuencia de código | | Verde |
| | Resguardo cerrado y no bloqueado | Media secuencia | 00 | Rojo |
| | Estado no válido (resguardo abierto, bloqueo activo) | 00 | Media secuencia | Rojo |
| | Resguardo abierto | 00 | 00 | Rojo |
| | Dirección 0 o comunicación perturbada | – | | Gris |
| | | | | |
| **Dependiente de 2 canales Tiempo de sincronización infinito ∞** | Resguardo cerrado y bloqueado | Secuencia de código | | Verde si previamente se ha abierto el resguardo o amarillo intermitente tras el comiendo si solo estaba abierto el bloqueo. |
| | Resguardo cerrado y no bloqueado | Media secuencia | 00 | Amarillo intermitente si previamente estaba cerrado el resguardo. Rojo si previamente estaba abierto el resguardo. |
| | Estado no válido (resguardo abierto, bloqueo activo) | 00 | Media secuencia | Amarillo intermitente si previamente estaba cerrado el resguardo. Rojo si previamente estaba abierto el resguardo. |
| | Resguardo abierto | 00 | 00 | Rojo |
| | Dirección 0 o comunicación perturbada | – | | Gris |

Sujeto a modificaciones técnicas sin previo aviso. Todo error tipográfico, omisión o modificación nos exime de cualquier responsabilidad. © EUCHNER GmbH + Co. KG 2102352-07-10/23 (traducción del manual de instrucciones original)

**Recorrido mín. necesario + recorrido por inercia autorizado**

| Dirección de ataque | Actuador S estándar |
|---|---|
| Horizontal (h) | 24,5 + 5 |
| Vertical (v) | 24,5 + 5 |

Desbloqueo auxiliar con llave

Ø 5,3 (2x)
para M5 × 35 mm
ISO 1207/ISO 4762
M = 1,5 Nm

¡No utilice estos orificios de fijación!

Desbloqueo auxiliar

M = 0,8 Nm

Tornillo de protección

Ø 5,3 (2x)
para M5 × 35 mm
ISO 1207/ISO 4762
M = 1,5 Nm

Desbloqueo auxiliar con llave triangular
(2 llaves triangulares incluidas)

Con desbloqueo por cable Bowden

**Explicación de los símbolos**

Bloqueo listo

Bloqueo desbloqueado

*Fig. 4: Plano de dimensiones STP-TW…*

**Actuador radial S-OU-SN**

**Actuador radial S-LR-SN**

| Actuador | Radio de puerta mín. [mm] |
|---|---|
| Actuador S-G… | 300 |
| Actuador S-W… | 300 |
| Actuador radial S-OU… | 200 |
| Actuador radial S-LR… | 200 |

*Fig. 5: Radios de puerta mínimos*