EUCHNER

Maße in mm / Dimensions in mm
© EUCHNER GmbH + Co. KG
Technische Änderungen vorbehalten, alle Angaben ohne Gewähr / Subject to technical modifications; no responsibility is accepted for the accuracy of this information.

161675-A-C-H-G-SST-161675

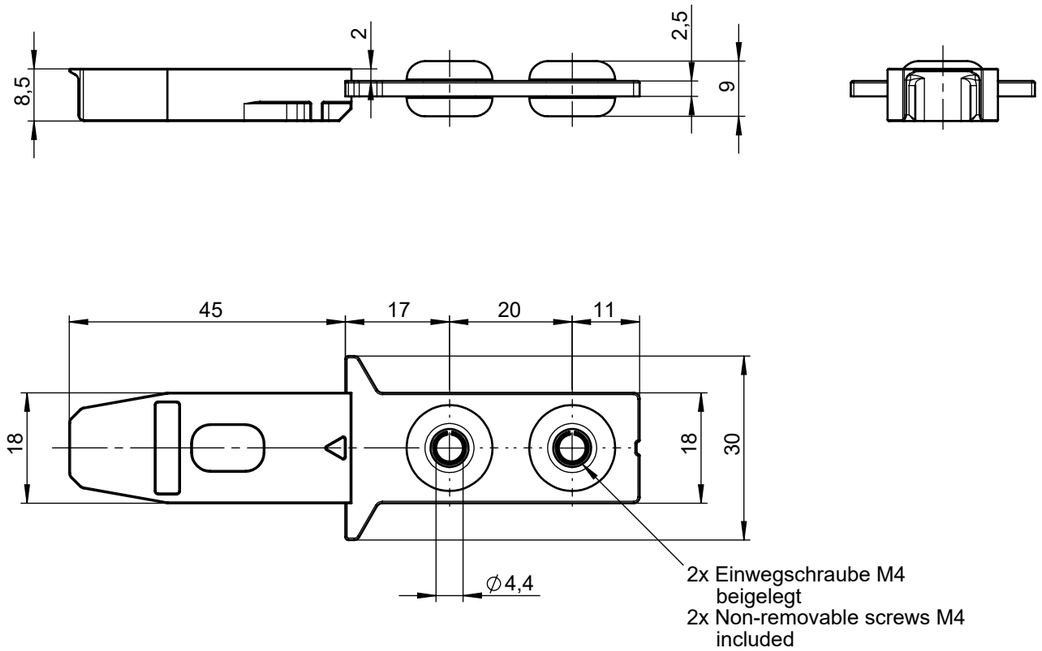

Parameter / Parameter	Wert / Value	Einheit / Unit
Gehäusewerkstoff / Housing material	faserverstärkter Kunststoff, schwarz/ fiber reinforced plastic, black	
Werkstoff (Befestigung) / Material (Mounting)	Niro / Stainless steel	
Einbaulage / Installation position	beliebig / Any	
Nachlauf / Overtravel	5	mm
Schutzart / Degree of protection	IP67 / IP69 / IP69K	
Mechanische Lebensdauer / Mechanical life	1 x 10^6	Schaltspiele / Operating cycles
Umgebungstemperatur / Ambient temperature	-20 ... +55	° C
Zuhaltekraft max. / Locking force, max.	3900	N
Zuhaltekraft Fzh nach Prüfgrundsatz GS-ET-19 / Locking force Fzh incl. safety margin to GS-ET-19	3000	N
Masse, Weight	0,03	kg
Spannungsversorgung / Power supply	induktiv, über Lesekopf / Inductive via read head	

minimale Türradien /
Min. door radius

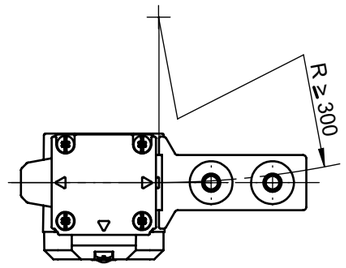

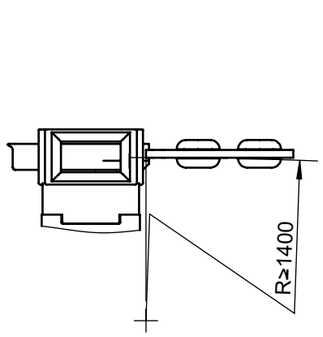

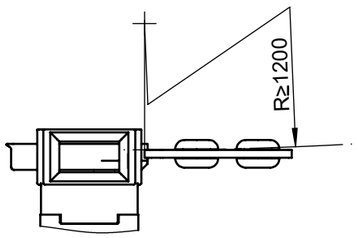

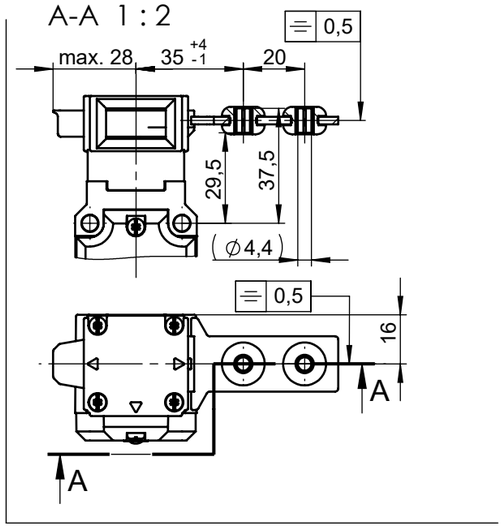

3D Ansicht
3D View
1:2

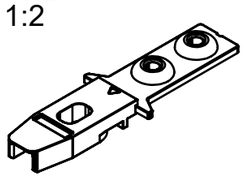

Betätiger darf nicht zur Führung oder als Anschlag verwendet werden.
Actuators must not be used as guides or end stops.

Zur Montage an der Maschine müssen Sicherheitsschalter und Betätiger zusammengefügt sein.
The safety switch and actuator must be assembled together before installing on the machine

EUCHNER GmbH + Co. KG Kohlhammerstraße 16 70771 Leinfelden-Echterdingen Tel. +49/711/7597-0 Fax +49/711/753316 www.euchner.de info@euchner.de