EUCHNER

Zeichnung:

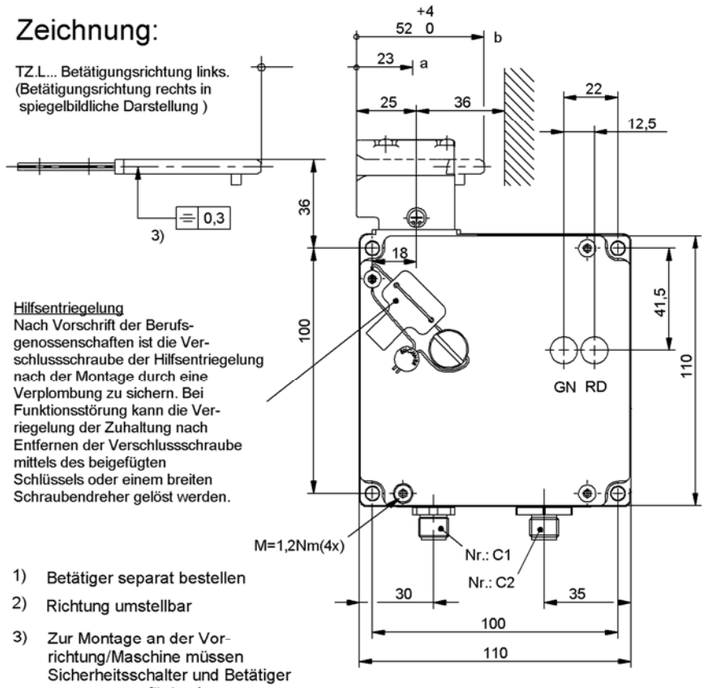

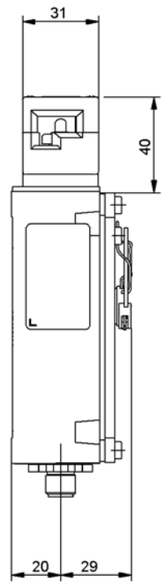

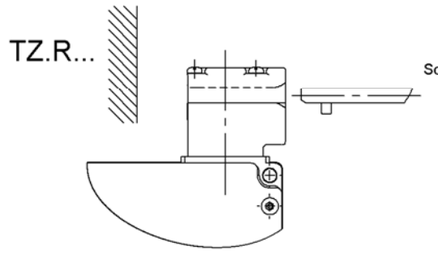

Hilfsentriegelung
Nach Vorschrift der Berufsgenossenschaften ist die Verschlussschraube der Hilfsentriegelung nach der Montage durch eine Verplombung zu sichern. Bei Funktionsstörung kann die Verriegelung der Zuhaltung nach Entfernen der Verschlussschraube mittels des beigefügten Schlüssels oder einem breiten Schraubendreher gelöst werden.

1) Betätiger separat bestellen

2) Richtung umstellbar

3) Zur Montage an der Vorrichtung/Maschine müssen Sicherheitsschalter und Betätiger zusammengefügt sein.

Die Schutzeinrichtung darf nicht als mechanischer Anschlag verwendet werden.

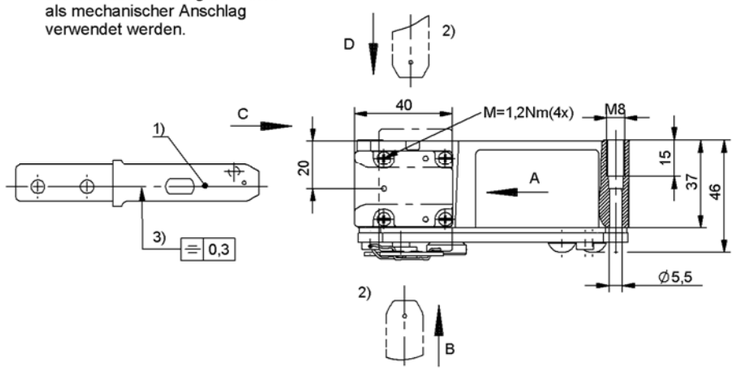

a Leerlaufweg.
Betätiger ist im Führungsschlitz, jedoch ohne Funktion auszulösen.

b Schaltvorgang beendet.
Betätiger muss bis zu diesem Punkt eingeführt werden, um eine sichere Schaltung zu gewährleisten. Zum Ausschalten muss der Betätiger mindestens bis Punkt a zurückgezogen werden.

Schaltfunktion

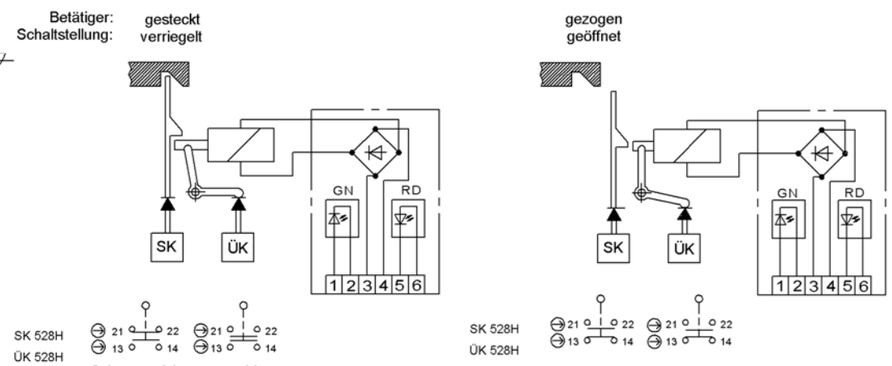

Schutzvorrichtung geschlossen
Verriegeln durch Anlegen von Spannung an den Elektromagneten

Schutzvorrichtung offen

ÜK = Überwachungskreis
SK = Sicherheitskreis

TZ1: Entriegelung durch Anlegen von Spannung an den Elektromagneten
TZ2: Verriegelung durch Anlegen von Spannung an den Elektromagneten

079690	TZ1LE024SEM4-C1888	24V
Ident-Nr.	Type	Magnespannung

Technische Daten Bedienungsanleitung beachten (Bei Abweichungen zwischen Datenblatt und Bedienungsanleitung gelten die Daten des Datenblattes)

Parameter		Einheit
Werkstoff	Leichtmetall Druckguss anodisch oxidiert	
Schutzart nach IEC 60529	IP65	
Mechanische Lebensdauer	1 x 10^6	
Umgebungstemperatur	-25 bis +80	°C
Einbaulage	beliebig	
Anfahrgeschwindigkeit max.	20	m/min
Betätigungs- / Auszugs- / Rückhaltekraft bei 20°C	35 / 30 / 10	N
Zuhaltekraft max.	2000	N
Zuhaltekraft Fzh nach Prüfgrundsatz GS-ET-19 (Fzh = Fmax/1,3)	1500	N
SCHALTELEMENT	SK528H, Ük528H	
Schaltprinzip	Schleichschaltglied	
Typ	je 1 Öffner + 1 Schliesser	
Kontaktwerkstoff	Silberlegierung, hauchvergoldet	
Steckverbinder (Anzahl der Kontakte)	SEM4: C1 (3-polig) / C2 (4-polig)	
Bemessungsisolationsspannung Ui	250	V
Bemessungsstossspannungsfestigkeit Uimp	1,5	kV
Gebrauchskategorie nach IEC / EN 60947-5-1	AC-15 Ie 3A Ue 230V / DC-13 Ie 3A Ue 24V	
Schaltspannung min. bei 10mA	12	V
Schaltstrom min. bei 24V	1	mA
Kurzschlussschutz nach IEC 60269-1	4A gG	
MAGNET TZ..M..		
Betriebsspannung siehe Type	AC/DC 24 (+10% / -15%)	V
Einschaltdauer ED	100	%
Anschlussleistung	7	W
Status LED´s	Die Betriebsspannung entspricht der Magnetspannung	

Polbild C1 (M16x1,5)
Ansicht Steckseite

Orientierung des Steckverbinders ist nicht festgelegt

Polbild C2 (M20x1,5)
Ansicht Steckseite

Orientierung des Steckverbinders ist nicht festgelegt

Verdrahtung nach DESINA

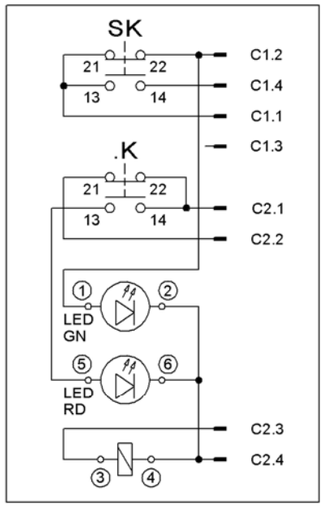

Technische Änderungen vorbehalten, alle Angaben ohne Gewähr / Subject to technical modifications; no responsibility is accepted for the accuracy of this information. © EUCHNER GmbH + Co KG Maße in mm / Dimension in mm

EUCHNER GMBH + Co. KG Kohlhammerstraße 16 70771 Leinfelden-Echterdingen Tel. +49/711/7597-0 Fax +49/711/753316 www.euchner.de info@euchner.de