EUCHNER

Technische Änderungen vorbehalten, alle Angaben ohne Gewähr / Subject to technical modifications; no responsibility is accepted for the accuracy of this information. © EUCHNER GmbH + Co. KG Maße in mm / Dimensions in mm

Zeichnung:

TZ.L... Betätigungsrichtung links.
(Betätigungsrichtung rechts in spiegelbildlicher Darstellung)

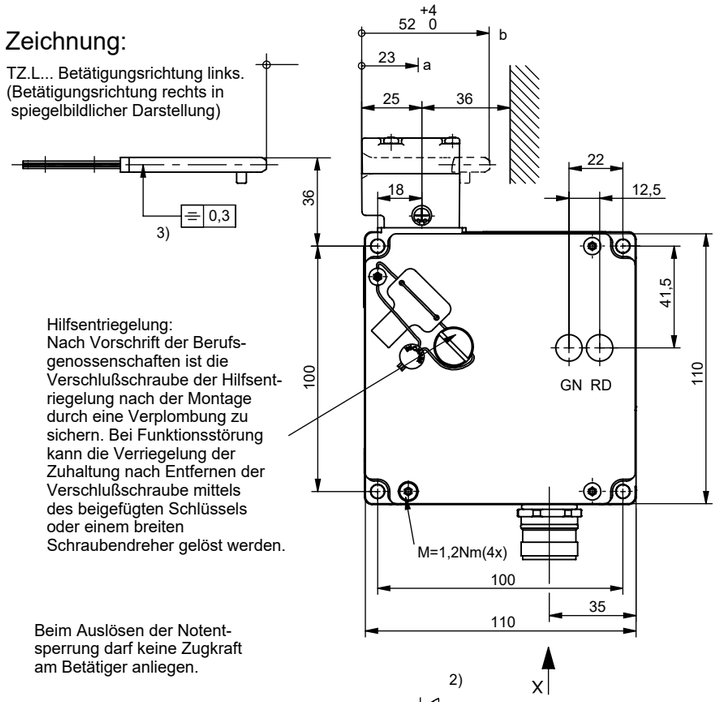

Hilfsentriegelung:
Nach Vorschrift der Berufsgenossenschaften ist die Verschlußschraube der Hilfsentriegelung nach der Montage durch eine Verplombung zu sichern. Bei Funktionsstörung kann die Verriegelung der Zuhaltung nach Entfernen der Verschlußschraube mittels des beigefügten Schlüssels oder einem breiten Schraubendreher gelöst werden.

Beim Auslösen der Notentsperrung darf keine Zugkraft am Betätiger anliegen.

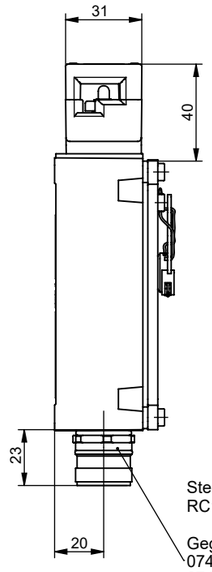

a Leerlaufweg:
Betätiger ist im Führungsschlitz, jedoch ohne Funktion auszulösen.

b Schaltvorgang beendet.
Betätiger muss bis zu diesem Punkt eingeführt werden, um eine sichere Schaltung zu gewährleisten. Zum Ausschalten muss der Betätiger mindestens bis Punkt a zurückgezogen werden.

Steckverbinder:
RC18 (18+PE)

Gegenstecker:
074616 (gerade)
074617 (Winkel)
oder konfektionierte Anschlußleitung
(siehe Katalog)

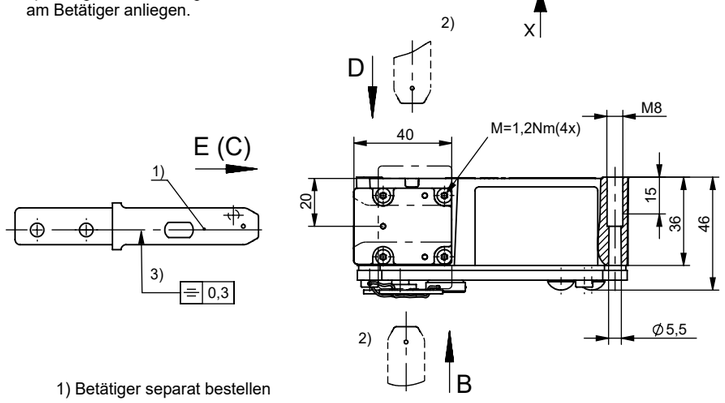

1) Betätiger separat bestellen

2) Richtung umstellbar

3) Zur Montage an der Vorrichtung/Maschinen müssen Sicherheitsschalter und Betätiger zusammengefügt sein.

Die Schutzeinrichtung darf nicht als mechanischer Anschlag verwendet werden.

TZ.R..

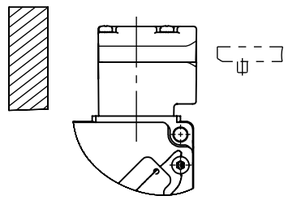

Ansicht X

Polbild RC18
Ansicht Steckseite

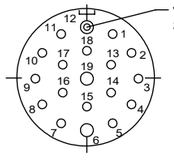

Stecker ist ausgerichtet (siehe Ansicht)

Schaltbild

Zustand: geschlossen und verriegelt

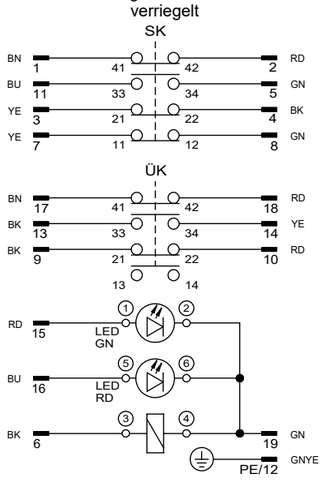

Grüne LED: Tür geschlossen und verriegelt
Rote LED: Spannung am Magnet
Klemmen 1 bis 6 der Leiterplattenklemmleiste sind mit O dargstellt.

Schaltfunktion

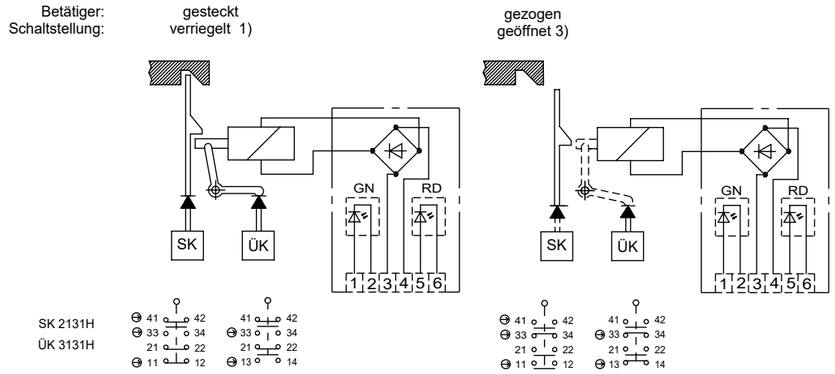

TZ1: Entriegelung durch Anlegen von Spannung an den Elektromagneten
TZ2: Verriegelung durch Anlegen von Spannung an den Elektromagneten

ÜK = Überwachungskreis
SK = Sicherheitskreis

099015	TZ1LE024RC18VAB-C2163	24V
099024	TZ1RE024RC18VAB-C2163	24V
Ident-Nr.	Type	Magnespannung

Technische Daten Bedienungsanleitung beachten (Bei Abweichungen zwischen Datenblatt und Bedienungsanleitung gelten die Daten des Datenblattes)

Parameter	Wert	Einheit
Werkstoff	Leichtmetall Druckguss anodisch oxidiert	
Schutzart nach IEC 60529	IP65	
Mechanische Lebensdauer	1 x 10^6	
Umgebungstemperatur	-25 bis +80	°C
Einbaulage	beliebig	
Anfahrgeschwindigkeit max.	20	m/min
Betätigungs- / Auszugs- / Rückhaltekraft	35 / 30 / 10	N
Zuhaltekraft max.	2000	N
Zuhaltekraft Fzh nach Prüfgrundsatz GS-ET-19	1500	N
SCHALTELEMENT		
Typ	SK2131H, ÜK3131H	
Schaltprinzip	Schleichschaltglied	
Kontaktwerkstoff	Silberlegierung, hauchvergoldet	
Anschlussart		
Steckverbinder (Anzahl der Kontakte)	RC18 (18-polig +PE)	
Bemessungsisolationsspannung Ui	50	V
Bemessungsstossspannungsfestigkeit Uimp	1,5	kV
Gebrauchskategorie nach	AC-15 Ie 4A Ue 50V	
IEC / EN 60947-5-1	DC-13 Ie 4A Ue 24V	
Schaltspannung min. bei 10mA	12	V
Schaltstrom min. bei 24V	1	mA
Kurzschlussschutz (Steuersicherung)	4A gG	
MAGNET		
Betriebsspannung siehe Type	24	V≈
Einschaltdauer ED	100	%
Anschlussleistung	7	W
Status LED´s	Die Betriebsspannung entspricht der Magnetspannung	

EUCHNER GmbH + Co. KG Kohlhammerstraße 16 70771 Leinfelden-Echterdingen Tel. +49/711/7597-0 Fax +49/711/753316 www.euchner.de info@euchner.de