Maße in mm

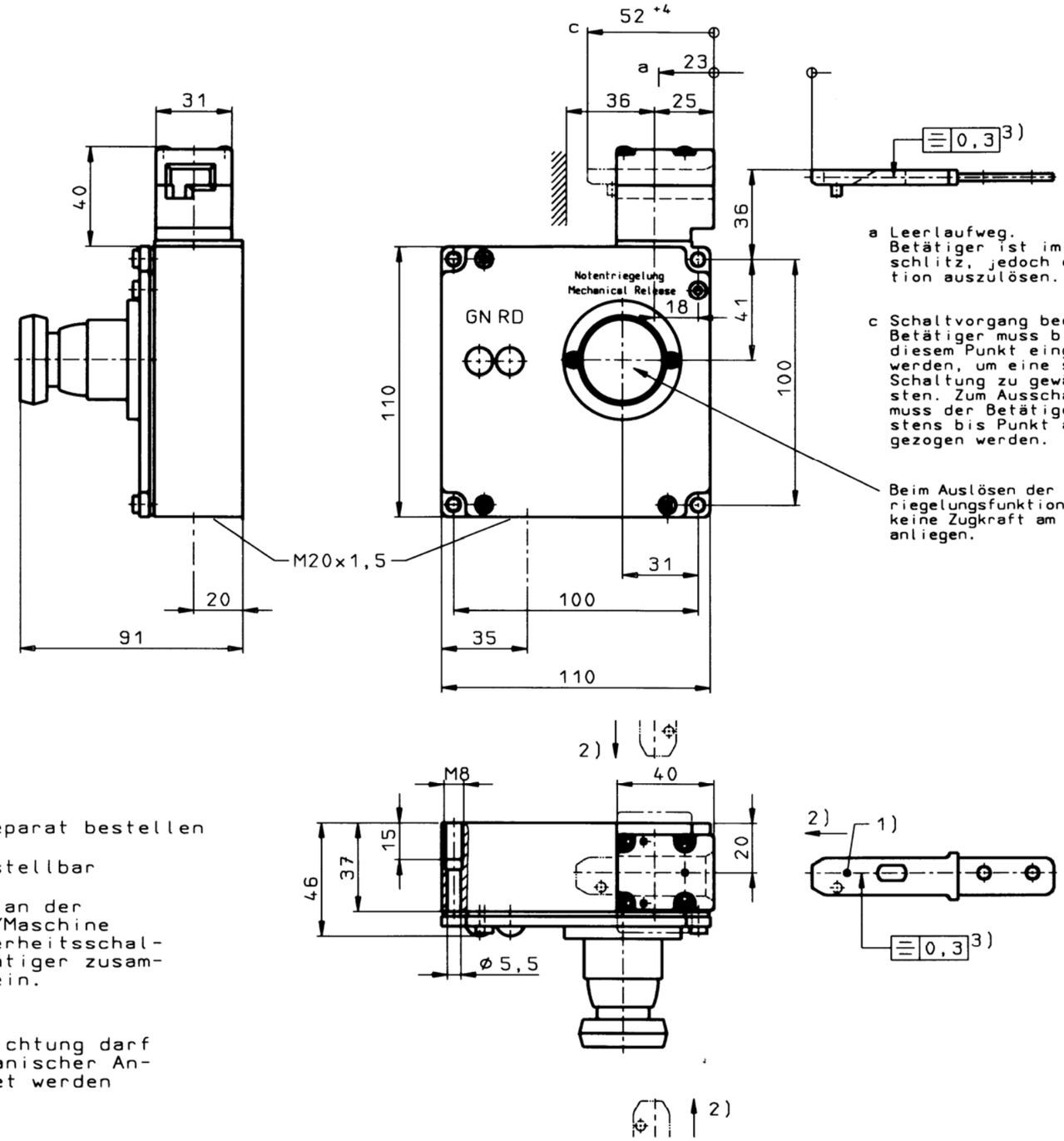

a Leerlaufweg.
Betätiger ist im Führungsschlitz, jedoch ohne Funktion auszulösen.

c Schaltvorgang beendet.
Betätiger muss bis zu diesem Punkt eingeführt werden, um eine sichere Schaltung zu gewährleisten. Zum Ausschalten muss der Betätiger mindestens bis Punkt a zurückgezogen werden.

Beim Auslösen der Notentriegelungsfunktion darf keine Zugkraft am Betätiger anliegen.

1) Betätiger separat bestellen

2) Richtung umstellbar

3) Zur Montage an der Vorrichtung/Maschine müssen Sicherheitsschalter und Betätiger zusammengefügt sein.

Die Schutzeinrichtung darf nicht als mechanischer Anschlag verwendet werden

Ident-Nr.	Type	Magnetspannung
089456	TZ2RE024MVAB-C1823	24V

Ausg.	Änd.-Nr.	Datum	Name		Datum	Name
				Bearbeitet	29.10.02	Raff
				Geprüft	29.10.02	
				Genehmigt		

Ersetzt durch | Ersatz für

EUCHNER

Technische Änderungen vorbehalten
Subject to technical modifications

Maßstab 1:2

Blatt 1 von 2

Benennung: Sicherheitsschalter mit Magnetverriegelung

Zeichnungs-Nr. 089458

Bemerkung: TZ2RE...MVAB-C1823

Klasse-Nr. 112G

CAD - Zeichnung, keine manuellen Änderungen durchführen!
Schutzvermerk nach DIN 34 beachten. Copyright reserved.