EUCHNER

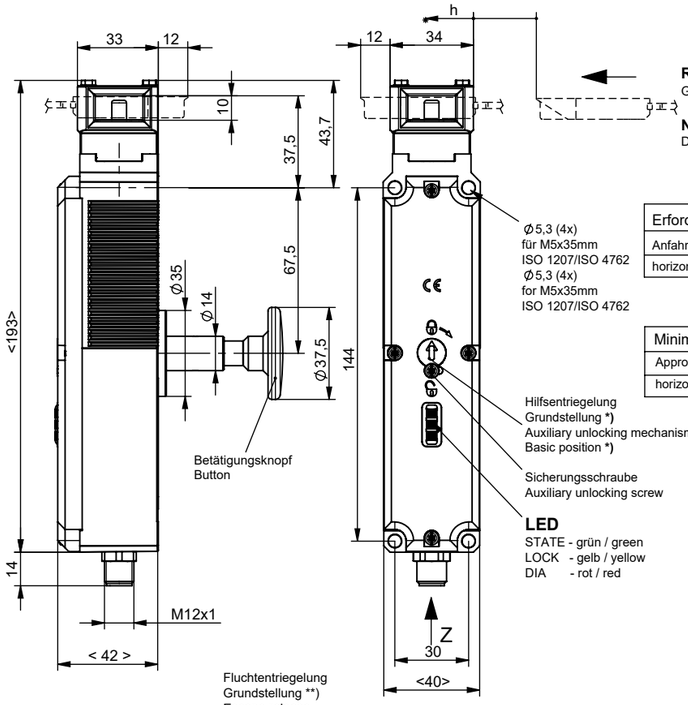

Richtige Einbaulage des Betätigers beachten:
Geräteschäden und Funktionsstörungen durch falschen Einbau.

Note correct installation position of the actuator:
Device damage and loss of the safety function due to improper mounting.

Erforderlicher Mindestweg + zul. Nachlauf	
Anfahrrichtung	Standard Betätiger
horizontal (h)	40 +5

Minimum Travel + overtravel	
Approach direction	Standard actuator
horizontal (h)	40 +5

Zur Montage an der Maschine müssen Sicherheitsschalter und Betätiger zusammengefügt sein.

Betätigungskopf nicht als Anschlag verwenden!

The safety switch and actuator must be assembled for installation purposes.

The safety switch must not be used as an end stop!

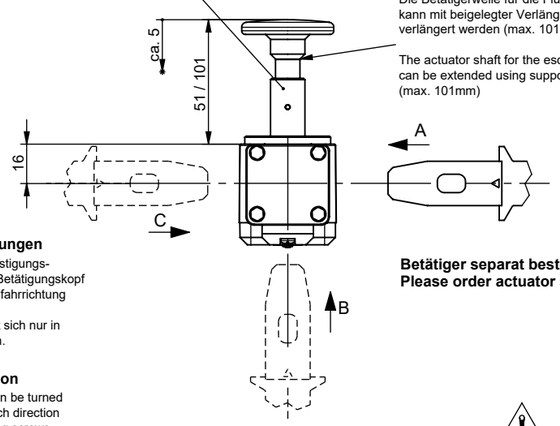

Die Betätigerwelle für die Fluchtentriegelung kann mit beigelegter Verlängerung verlängert werden (max. 101mm)

The actuator shaft for the escape release can be extended using support bracket (max. 101mm)

Betätigungsrichtungen
Nach Lösen der Befestigungs-schrauben kann der Betätigungskopf in die gewünschte Anfahrrichtung umgestellt werden.
Betätigungskopf lässt sich nur in 180° Schritten drehen.

Approach direction
The actuator head can be turned to be desired approach direction after undoing the fixing screws.
Actuator can only be in turn 180° steps.

Betätiger separat bestellen.
Please order actuator separately.

Ansicht / view
Z

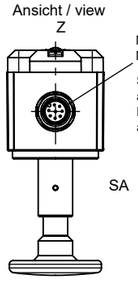

M12 8-polig
M12 8 pole

Steckverbinder ausgerichtet / Plug connector aligned

Gehäusewerkstoff	Housing material	Glasfaserverstärkter Thermoplast	Reinforced thermoplastic (fibreglass)	
Metallwerkstoff	Metal material	Edelstahl	Stainless steel	
Betätigungsknopf	Button	Thermoplast	Fibreglass	
Dichtungen	Gasket	NBR		
Schutzart	Degree of protection	IP67 / IP69 / IP69K		
Einbaulage	Installation position	beliebig	any	
Mechanische Lebensdauer	Mechanical service life	1 x 10^6 Schaltspiele	1 x 10^6 Switching cycles	
Umgebungstemperatur	Ambient temperature	-20 ... +55		°C
Anfahrgeschwindigkeit max.	Approach speed max.	20		m/min
Betätigungs- / Auszugs- / Rückhaltekraft bei 20°C (typisch)	Actuating- / extraction- / retention force at 20°C (typical)	10 / 20 / 20		N
Zuhaltekraft max.	Locking force max.	3900		N
Zuhaltekraft Fzh nach Prüfgrundsatz GS-ET-19	Locking force Fzh incl. safety margin to GS-ET-19	3000		N
Masse	Weight	ca. 0,53		kg
Betriebsspannung Elektronik UB	Operating voltage electronic UB	DC 24V ±15%		
Stromaufnahme Elektronik UB	Current consumption electronic UB	40		mA
Betriebsspannung Magnet IMP	Operating voltage solenoid IMP	DC 24V +10% / -15%		
Stromaufnahme Magnet IMP	Current consumption solenoid IMP	400		mA
ED Einschaltdauer Magnet	ED duty cycle solenoid	100		%
Anschlussleistung	Power consumption	6		W
Für die Zulassung nach UL gilt oder alternativ siehe Betriebsanleitung	For the approval acc. to UL the following applies or see operating instruction	Betrieb nur mit UL-Class 2 Spannungsversorgung oder alternativ siehe Betriebsanleitung	Operation with UL-Class 2 power supply only or alternativ see operating instruction	
Schaltlast nach UL	Switching load acc. to UL	DC 24V, Class 2 oder alternativ siehe Betriebsanleitung	DC 24V, Class 2 or alternativ see operating instruction	
Absicherung extern UB	External fuse UB	0,25 ... 8		A
Absicherung extern IMP	External fuse IMP	0,5 8		A
Sicherheitsausgänge FO1A und FO1B HIGH U (OA) HIGH U (OB) LOW U (OA) / U (OB)	Safety outputs FO1A and FO1B HIGH U (OA) HIGH U (OB) LOW U (OA) / U (OB)	 UB - 1,5 UB - 1,5 0 ... 1		 VDC VDC VDC
Schaltrom je Sicherheitsausgang	Switching current per safety output	1 ... 150		mA
Meldeausgang OI und OD p-schaltend, kurzschlusssicher Ausgangsspannung Belastbarkeit	Monitoring output OI and OD p-switching, short circuit-proof Output voltage Max. load	 0,8 x UB ..... UB 0 ... 50		 VDC mA
Gebrauchskategorie nach EN IEC 60947-5-2	Utilization category acc. to EN IEC 60947-5-2	DC-13 150mA 24V		
Schutzklasse nach EN IEC 61558	Safety class acc. to EN IEC 61558	III		

Steckerbelegung Sicherheitsschalter mit Steckverbinder 1xM12 (SA) AP Ausgangsfamilie
Plug connection safety switch with plug connector 1xM12 (SA) AP output family

PIN	Bezeichnung / Marking	8-polig	8 pole
1	IMP	Betriebsspannung Magnet 24 V DC	Solenoid operating voltage, 24 V DC
2	UB	Betriebsspannung Elektronik 24 V DC	Electronics operating voltage, 24 V DC
3	FO1A	Sicherheitsausgang Kanal A	Safety output, channel A
4	FO1B	Sicherheitsausgang Kanal B	Safety output, channel B
5	OI	Meldeausgang Diagnose	Diagnostic monitoring output
6	OD	Meldeausgang Türstellung	Door position monitoring output
7	0VUB	Betriebsspannung Elektronik 0 V DC	Electronics operating voltage, 0 V DC
8	IMM	Betriebsspannung Magnet 0 V DC	Solenoid operating voltage, 0 V DC

*) Grundstellung = verriegelungsbereit
Entriegeln durch Drehung um 180°
(Betätiger darf nicht unter Zug stehen)

Funktion:
- Grundstellung : Schalter betriebsbereit
- 180° Stellung : Schalter entriegelt

*) Basic position = lock ready
release by rotation through 180°
(Actuator must not be under tractive forces)

Function:
- Basic position : Switch ready for operation
- 180° position : Switch unlocked

**) Fluchtentriegelung
Grundstellung = verriegelungsbereit
Entriegeln durch Drücken um ca. 5mm
(Betätiger darf nicht unter Zug stehen)

Sicherheitsschalter so anbauen, dass die Fluchtentriegelung nur vom Gefahrraum aus zu betätigen ist.

**) Escape release
Basic position = lock ready
release by pressing approx 5mm
(Actuator must not be under tractive forces)

Install the safety switch in such a way that the escape release can only be actuated from the danger zone.

Bei Betätigung der Hilfsentriegelung oder Fluchtentriegelung darf die Tür nicht unter Zugkräften stehen.

Inbetriebnahme:
Schutzeinrichtung schliessen.
Zuhaltung entriegeln und die Schutz-einrichtung geschlossen halten.
Maschine darf sich nicht starten lassen.

When actuating the auxiliary unlocking mechanism or escape release, the door must not be under tractive forces.

Setup:
Close the safety guard. Unlock the guard locking and keep the safety guard closed.
The machine must not be induced/ inilated for start.

Dieses Gerät besitzt keine FCC/IC Zulassung

This device does not have FCC/IC approval

Cet appareil ne possède pas d'homologation FCC/IC

Sicherheitsausgänge
Safety output

157112	CTP-L1-AP-U-HA-AE-SA-157112	--	--
ID-Nr. / ID No.	**Typ / Type**	**Bemerkung**	**Remark**

Technische Änderungen vorbehalten, alle Angaben ohne Gewähr / Subject to technical modifications; no responsibility is accepted for the accuracy of this information. © EUCHNER GmbH + Co. KG Maße in mm / Dimensions in mm

EUCHNER GmbH + Co. KG Kohlhammerstraße 16 70771 Leinfelden-Echterdingen Tel. +49/711/7597-0 Fax +49/711/753316 www.euchner.de info@euchner.de