Ident- Nr. / Ident- No.: 096327

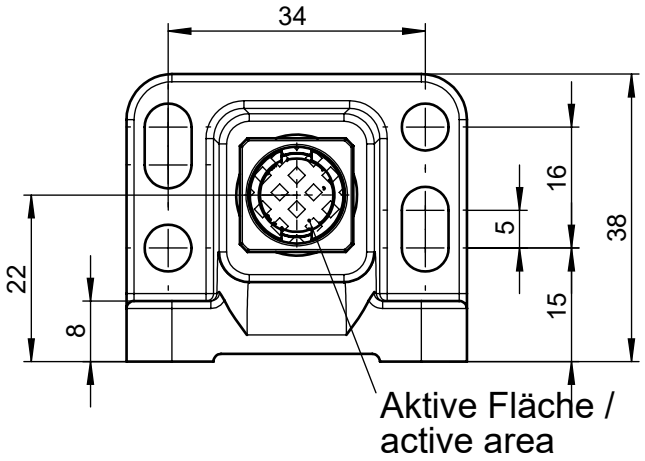

Befestigung über beigelegte
M5 Sicherheitsschrauben /

Mounting by included
M5 safety screws

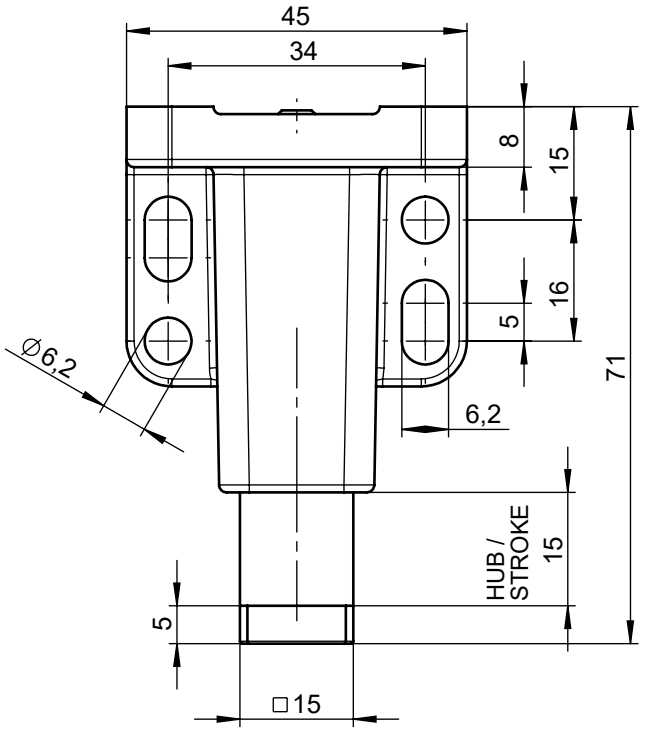

Technische Daten / Technical data

Parameter ***Parameter***		**Wert** ***Value***			**Einheit** ***Unit***
		min.	nom.	max	
Gehäusewerkstoff	*Housing material*	nichtrostender Stahl / stainless steel			
Umgebungstemperatur	*Ambient temperature*	-20		+55	°C
Schutzart des Transponders nach EN 60529	*Degree of protection of transponder IEC 60529*	IP67			
Zuhaltekraft Fmax.	*Locking force (locked) Fmax.*	6 500			N
Zuhaltekraft FZH nach GS-ET 19	*Locking force FZH acc. GS-ET 19*	5 000			N
Mechanische Lebensdauer	*Mechanical life*	2 x 10^6 Schaltspiele / *operating cycles*			

Technische Änderungen vorbehalten, alle Angaben ohne Gewähr / Subject to technical modifications; no responsibility is accepted for the accuracy of this information. © EUCHNER GmbH + Co. KG Maße in mm / Dimensions in mm

EUCHNER GmbH + Co. KG Kohlhammerstraße 16 70771 Leinfelden-Echterdingen Tel. +49/711/7597-0 Fax +49/711/753316 www.euchner.de info@euchner.de