Maße in mm / Dimensions in mm
Technische Änderungen vorbehalten, alle Angaben ohne Gewähr / Subject to technical modifications; no responsibility is accepted for the accuracy of this information. © EUCHNER GmbH + Co. KG

Ansicht / View B

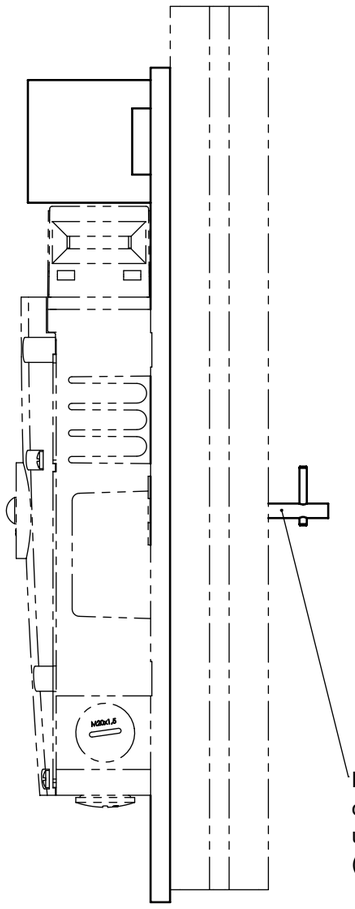

Ansicht / View D

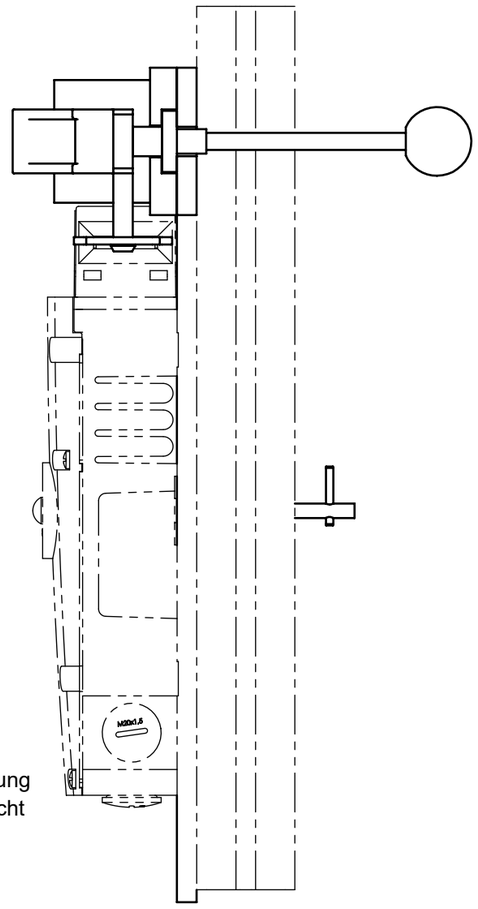

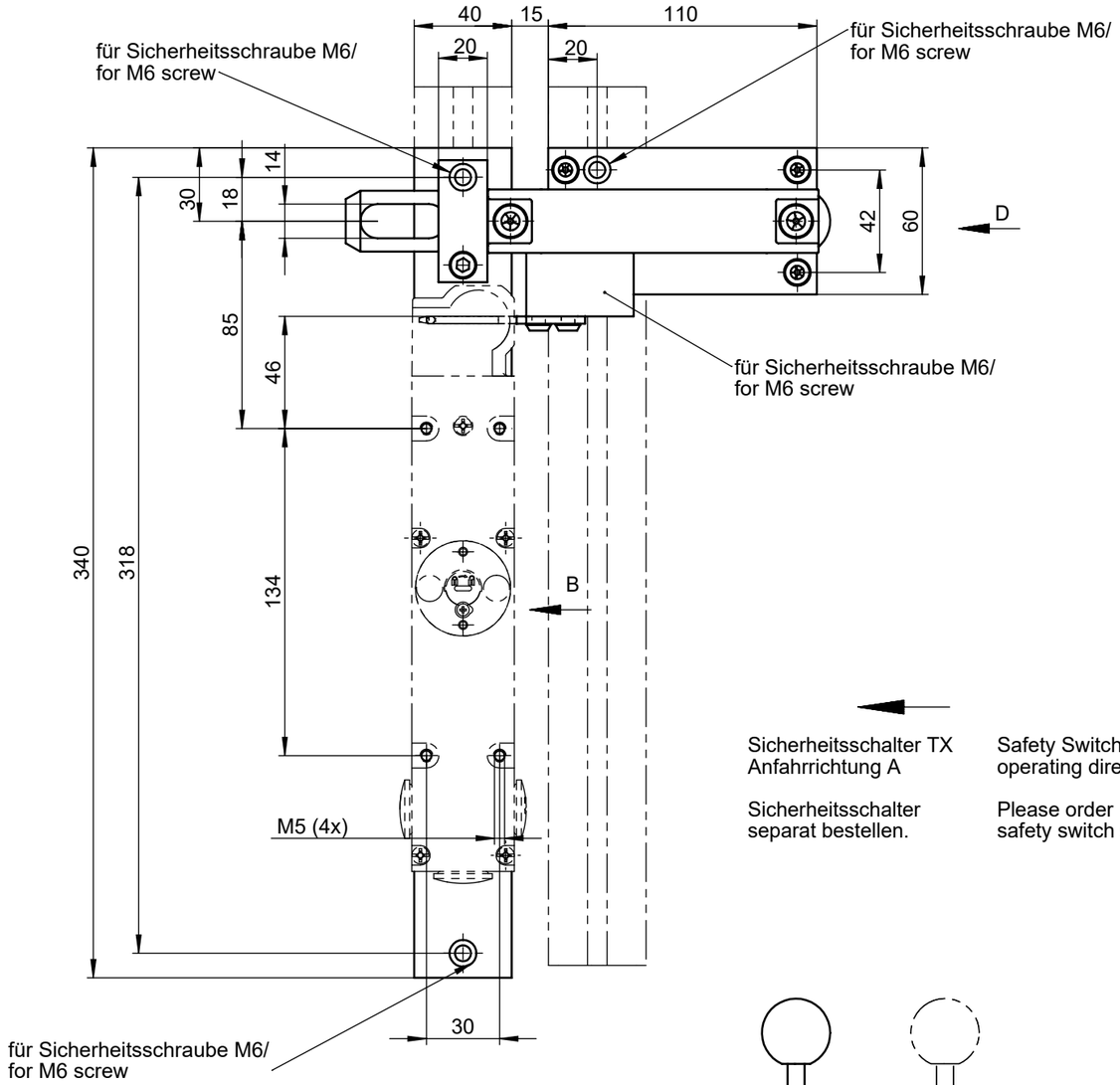

Sicherheitsschalter TX
Anfahrrichtung A

Safety Switch TX
operating direction A

Sicherheitsschalter
separat bestellen.

Please order
safety switch separately.

Beim Betätigen der Fluchtentriegelung des Schalters, darf der Betätiger nicht unter Zugbelastung stehen (z.B. durch verspannte Türen oder Zug am Hebel des Riegels)

When actuating the emergency-release of the switch, the actuator must not be subject to tensile loading (e.g. due to strained doors or pulling at the bolt lever)

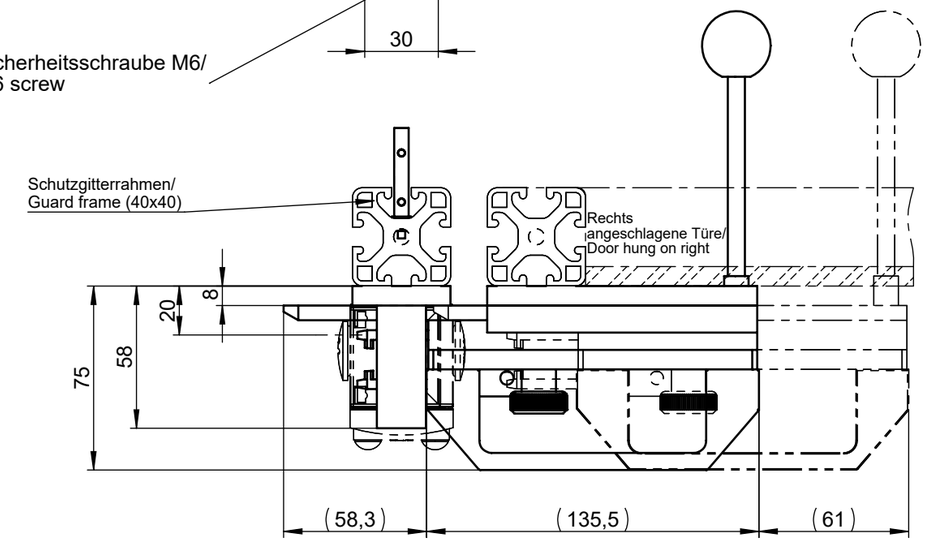

Riegel TX-AF
Bestell-Nr. 085392

Bolt TX-AF
Order no. 085392

Riegel TX-AF-C2251
Bestell-Nr. 104532

Bolt TX-AF-C2251
Order no. 104532

1) Riegel mit Rastung.
Rastet in geöffneter Stellung.
(Verhindert unbeabsichtigtes Schließen des Riegels)
Entriegelt durch Hochziehen des Rastknopfes.

1) Bolt with detent. Stops in open position
(prevents the bolt from unintended closing)
Unlocks by pulling the detent button.

EUCHNER GmbH + Co. KG Kohlhammerstraße 16 70771 Leinfelden-Echterdingen Tel. +49/711/7597-0 Fax +49/711/753316 www.euchner.de info@euchner.de