Masse in mm

Polbild SR11
Ansicht Steckseite

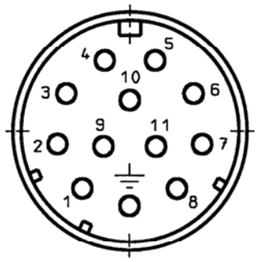

Schaltbild

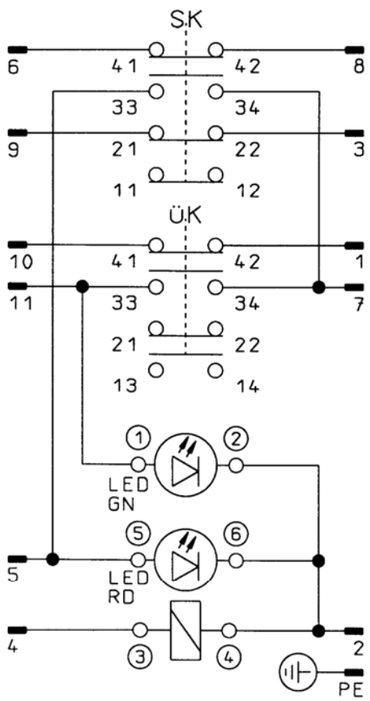

Klemmen 1 bis 6 der Leiterplattenklemmleiste sind mit O dargestellt

a Leerlaufweg.
Betätiger ist im Führungsschlitz, jedoch ohne Funktion auszulösen.

c Schaltvorgang beendet.
Betätiger muss bis zu diesem Punkt eingeführt werden, um eine sichere Schaltung zu gewährleisten. Zum Ausschalten muss der Betätiger mindestens bis Punkt a zurückgezogen werden.

1) Betätiger separat bestellen

2) Richtung umstellbar

3) Zur Montage an der Vorrichtung/Maschine müssen Sicherheitsschalter und Betätiger zusammengefügt sein.

Die Schutzeinrichtung darf nicht als mechanischer Anschlag verwendet werden

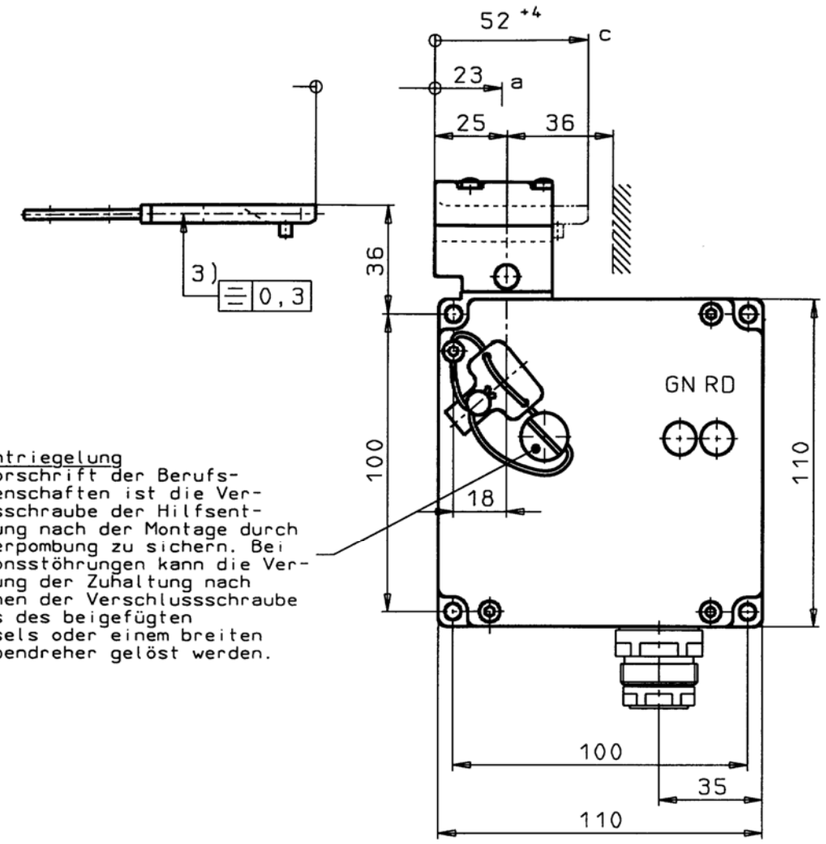

Hilfsentriegelung
Nach Vorschrift der Berufsgenossenschaften ist die Verschlussschraube der Hilfsentriegelung nach der Montage durch eine Verpombung zu sichern. Bei Funktionsstöhrungen kann die Verriegelung der Zuhaltung nach Entfernen der Verschlussschraube mittels des beigefügten Schlüssels oder einem breiten Schraubendreher gelöst werden.

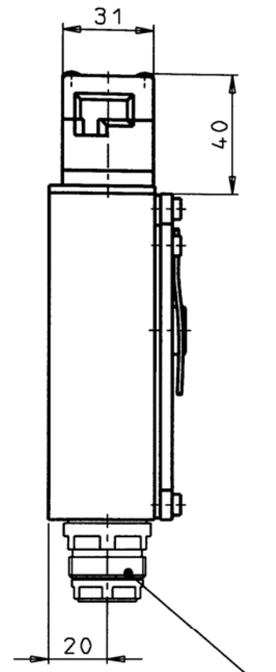

Steckverbinder
SR11RAM5

Freier Steckverbinder:
070859 SR11EF (gerade)
054773 SR11WF (Winkel)
Bitte gesondert bestellen

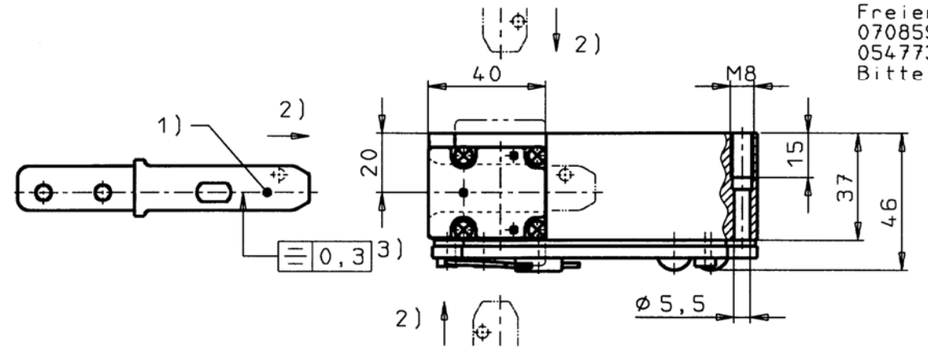

083230	TZ1LE024SR11VAB-C1933	24V
Ident-Nr.	Type	Magnet-spannung

Ausg.	Aend.-Nr.	Tag	Name	2001	Tag	Name
				Bearb.	02.01.	Raff
				Gepr.		
				Norm		

Ersetzt durch | Ersatz fuer

Technische Aenderungen vorbehalten
Subject to technical modifications

Masst. 1:2

Blatt 1 von 2

EUCHNER

Benennung Sicherheitsschalter mit Magnetverriegelung

Zeichnungs-Nr. 083228

Bemerkg. TZ.LE...SR11VAB-C1933

Klass. Nr. 112G

CAD - Zeichnung, keine manuellen Aenderungen durchfuehren!
Schutzvermerk nach DIN 34 beachten. Copyright reserved.