EUCHNER

Technische Änderungen vorbehalten, alle Angaben ohne Gewähr / Subject to technical modifications; no responsibility is accepted for the accuracy of this information. © EUCHNER GmbH + Co. KG Maße in mm / Dimensions in mm

Zeichnung:

TZ.L... Betätigungsrichtung links.
(Betätigungsrichtung rechts in spiegelbildlicher Darstellung)

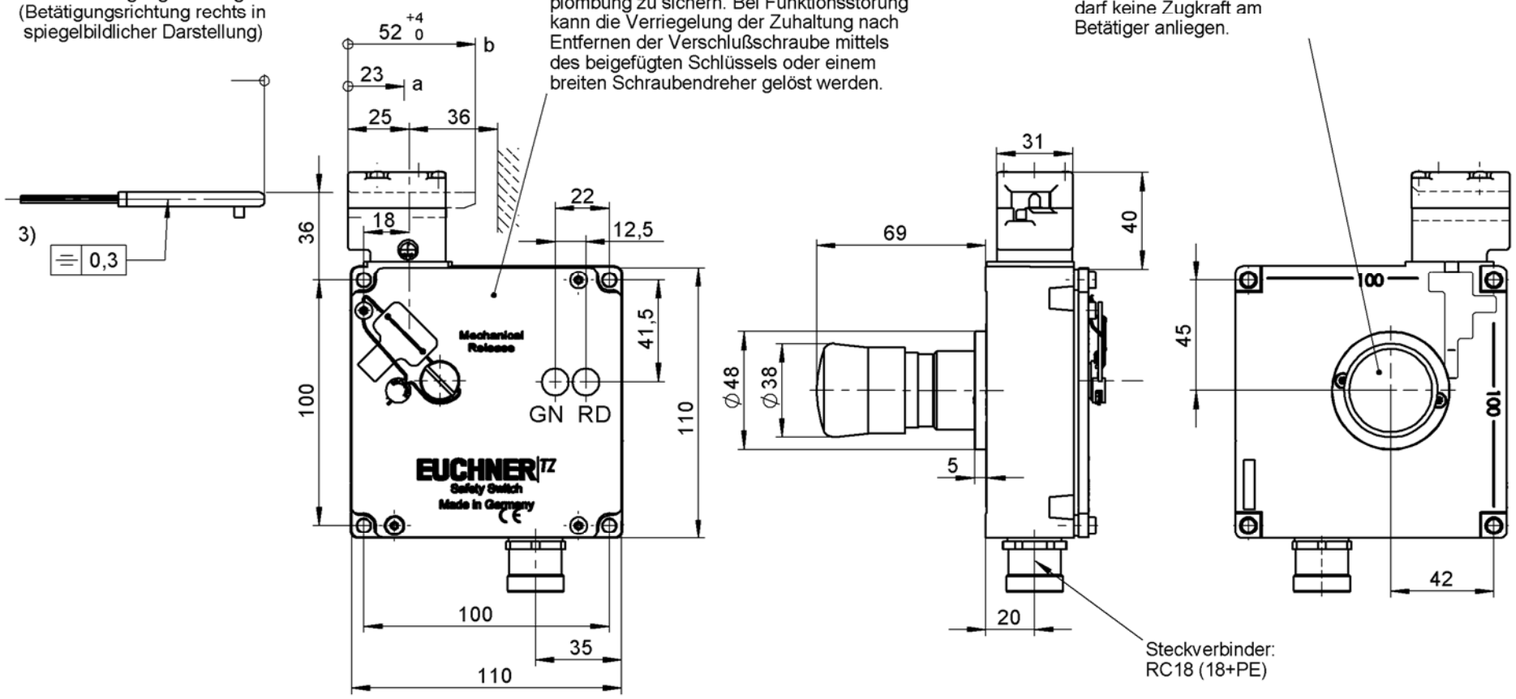

Hilfsentriegelung:
Nach Vorschrift der Berufsgenossenschaften ist die Verschlußschraube der Hilfsentriegelung nach der Montage durch eine Verplombung zu sichern. Bei Funktionsstörung kann die Verriegelung der Zuhaltung nach Entfernen der Verschlußschraube mittels des beigefügten Schlüssels oder einem breiten Schraubendreher gelöst werden.

Fluchtentriegelung:

Beim Auslösen der Fluchtentriegelungsfunktion darf keine Zugkraft am Betätiger anliegen.

Steckverbinder:
RC18 (18+PE)

Gegenstecker:
074616 (gerade)
074617 (Winkel)
oder konfektionierte Anschlußleitung
(siehe Katalog)

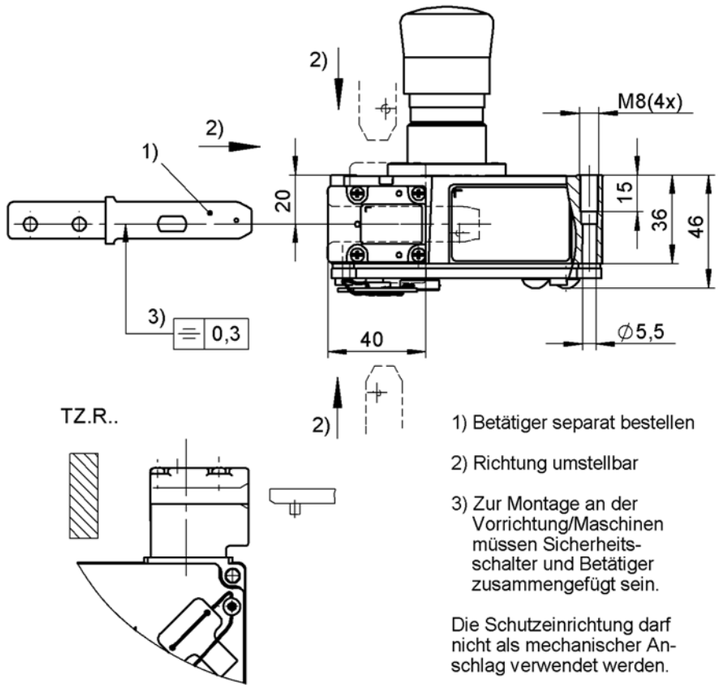

a Leerlaufweg:
Betätiger ist im Führungsschlitz, jedoch ohne Funktion auszulösen.

b Schaltvorgang beendet.
Betätiger muss bis zu diesem Punkt eingeführt werden, um eine sichere Schaltung zu gewährleisten. Zum Ausschalten muss der Betätiger mindestens bis Punkt a zurückgezogen werden.

1) Betätiger separat bestellen

2) Richtung umstellbar

3) Zur Montage an der Vorrichtung/Maschinen müssen Sicherheitsschalter und Betätiger zusammengefügt sein.

Die Schutzeinrichtung darf nicht als mechanischer Anschlag verwendet werden.

Polbild RC18
Ansicht Steckseite

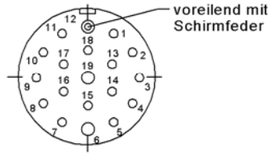

Schaltbild

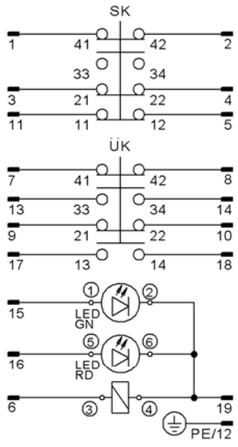

Klemmen 1 bis 6 der Leiterplattenklemmleiste sind mit ○ dargestellt

Schaltfunktion

Betätiger:
Schaltstellung:

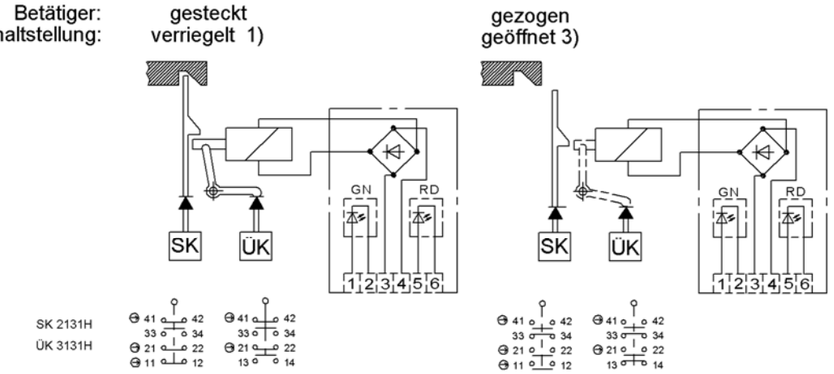

TZ1: Entriegelt durch Anlegen von Spannung an den Elektromagneten

TZ2: Verriegelt durch Anlegen von Spannung an den Elektromagneten

Ident-Nr.	Type	Magnetspannung
102917	TZ2LE024RC18VAB-C2140	24V
102915	TZ2RE024RC18VAB-C2140	24V
098297	TZ1LE024RC18VAB-C2140	24V
098298	TZ1RE024RC18VAB-C2140	24V

Technische Daten Bedienungsanleitung beachten (Bei Abweichungen zwischen Datenblatt und Bedienungsanleitung gelten die Daten des Datenblattes)

Parameter	Wert	Einheit
Werkstoff	Leichtmetall Druckguss anodisch oxidiert	
Schutzart nach IEC 60529	IP65	
Mechanische Lebensdauer	1 x 10^6	
Umgebungstemperatur	-25 bis +80	°C
Einbaulage	beliebig	
Anfahrgeschwindigkeit max.	20	m/min
Betätigungs- / Auszugs- / Rückhaltekraft bei 20°C	35 / 30 / 10	N
Zuhaltekraft max.	2000	N
Zuhaltekraft Fzh nach Prüfgrundsatz GS-ET-19 (Fzh=Fmax/1,3)	1500	N
SCHALTELEMENT		
Typ	SK2131H, ÜK3131H	
Schaltprinzip	Schleichschaltglied	
Kontaktwerkstoff	Silberlegierung, hauchvergoldet	
Anschlussart		
Steckverbinder (Anzahl der Kontakte)	RC18 (18-polig +PE)	
Bemessungsisolationsspannung Ui	110	V
Bemessungsstossspannungsfestigkeit Uimp	1,5	kV
Gebrauchskategorie nach	AC-15 Ie 4A Ue 110V	
IEC / EN 60947-5-1	DC-13 Ie 4A Ue 24V	
Schaltspannung min. bei 10mA	12	V
Schaltstrom min. bei 24V	1	mA
Kurzschlussschutz (Steuersicherung)	4A gG	
MAGNET		
Betriebsspannung siehe Type	24	V≂
Einschaltdauer ED	100	%
Anschlussleistung	7	W
Status LED´s	Die Betriebsspannung entspricht der Magnetspannung	

EUCHNER GmbH + Co. KG Kohlhammerstraße 16 70771 Leinfelden-Echterdingen Tel. +49/711/7597-0 Fax +49/711/753316 www.euchner.de info@euchner.de